乗入用　５００－Ｂ　１ｍ

側面図 S= 1:30

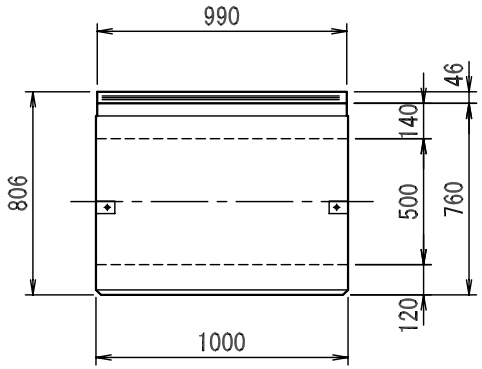

断面図 S= 1:30

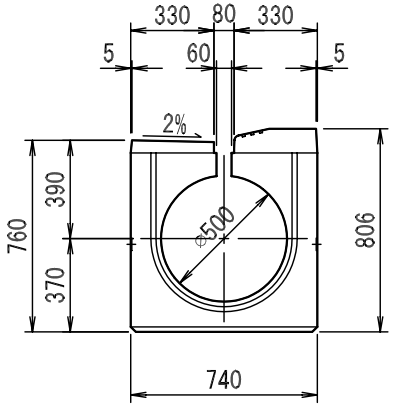

平面図 S= 1:30

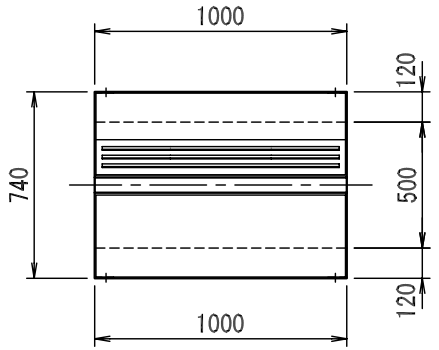

開口部詳細

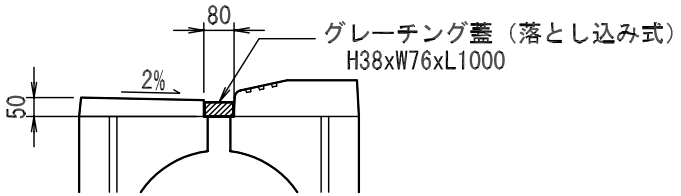

＊円型水路上面とグレーチングの上面は同一高ではない。

図面名称	特殊円型水路構造図	規格	500-B 1m	縮尺	図示	作図	徳田	ソイル工業株式会社